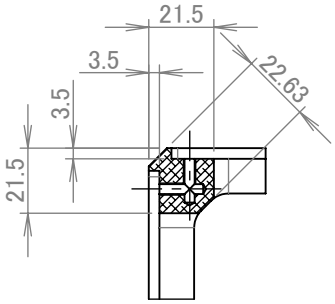

断面図 B-B

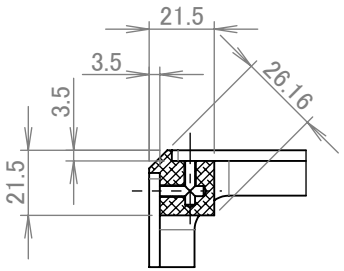

断面図 A-A

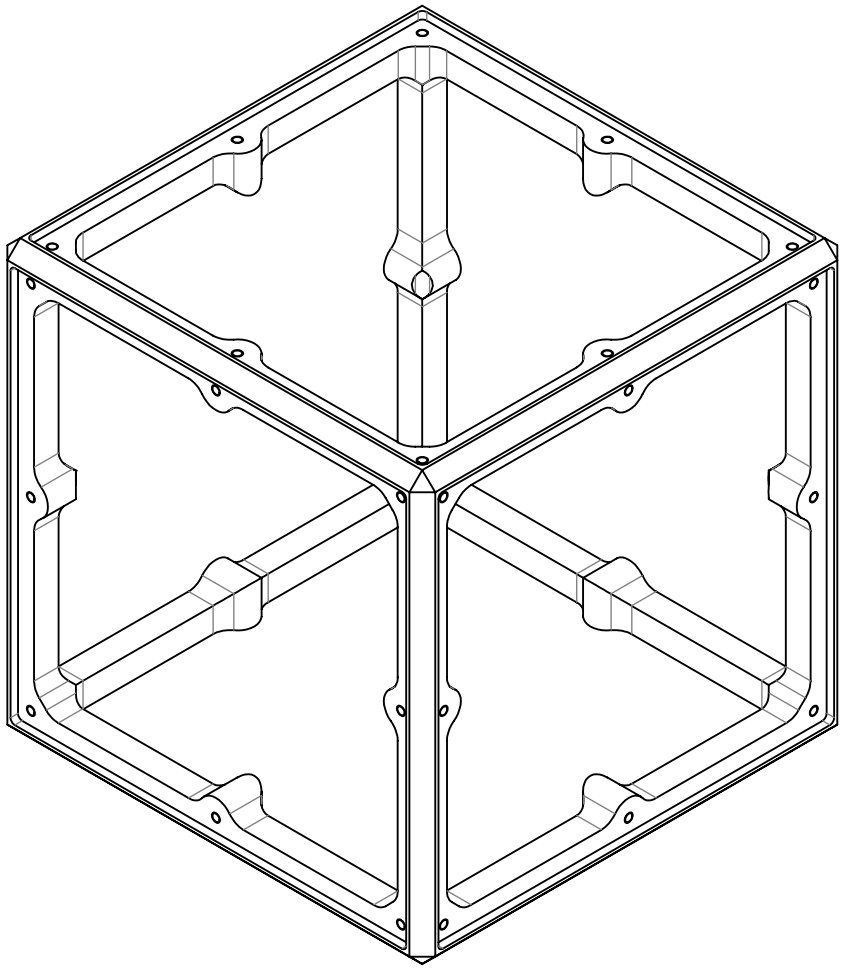

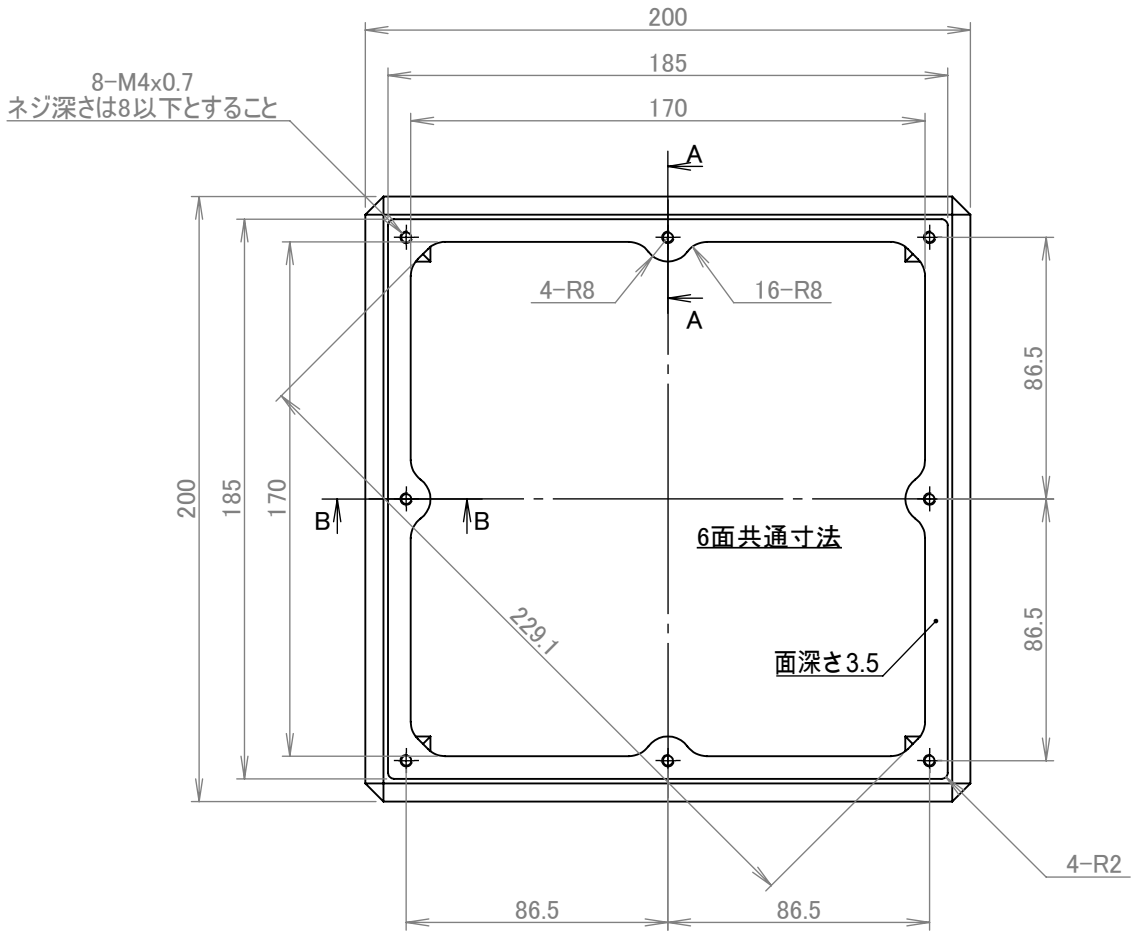

CUBE-200-B FRAME DIM