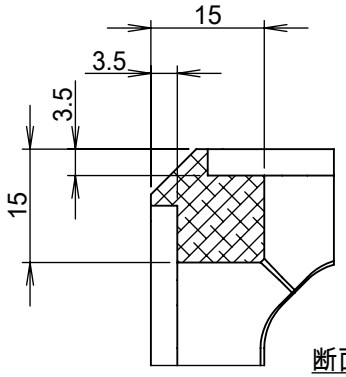

断面図 B-B

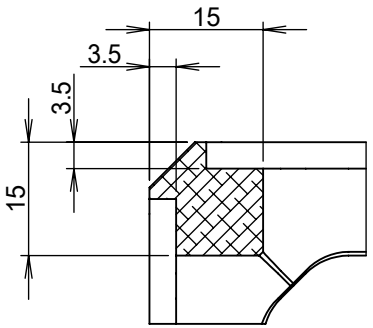

断面図 A-A

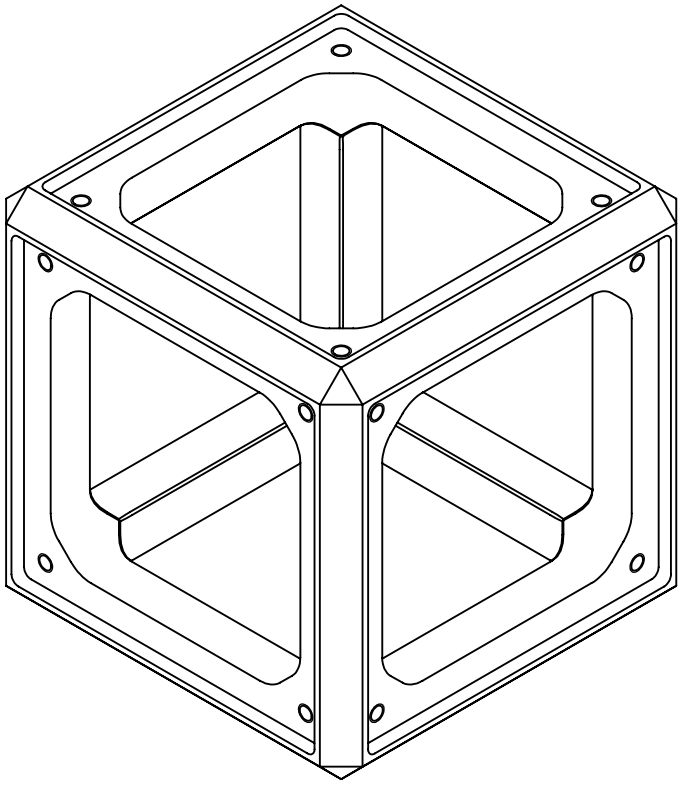

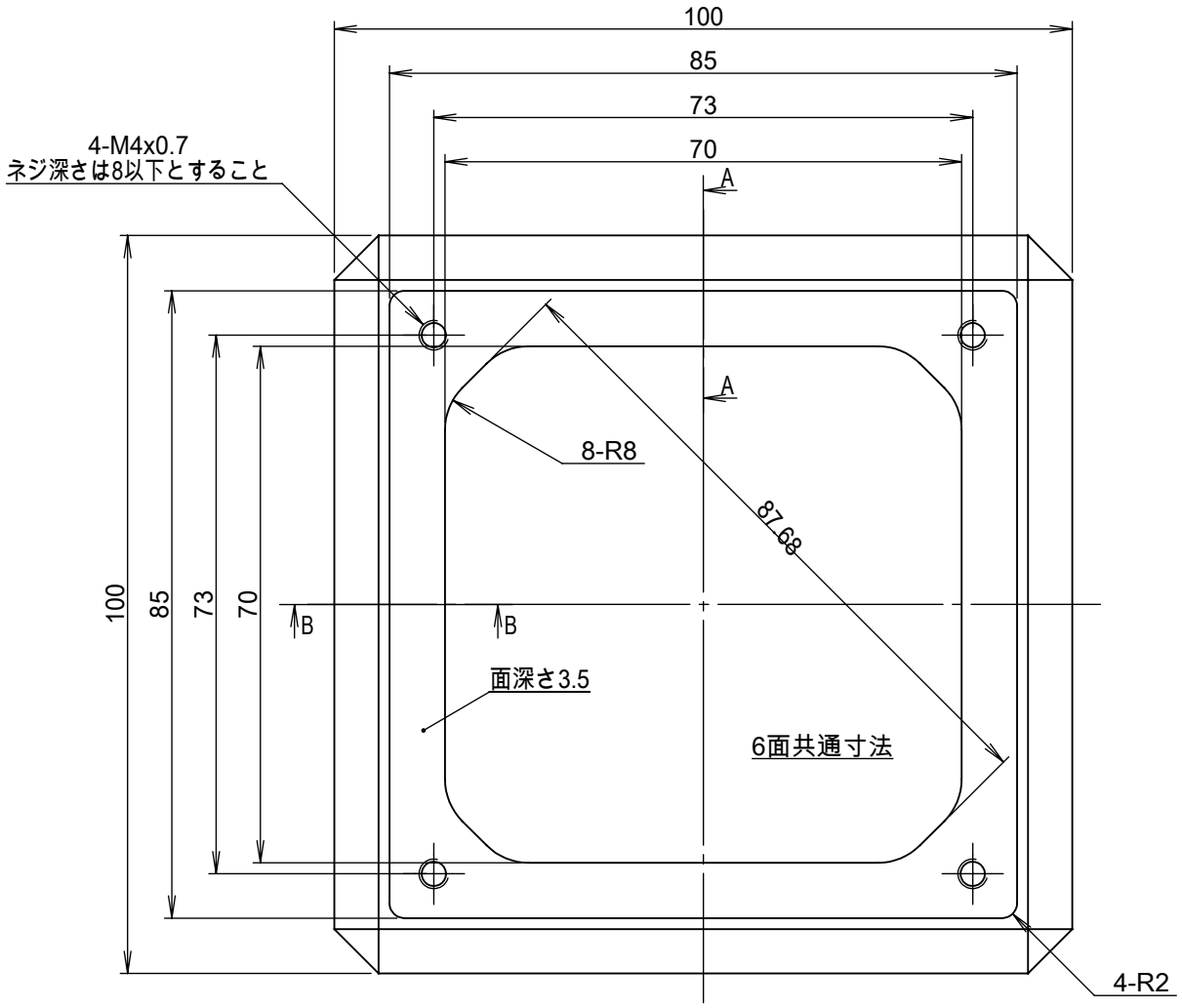

CUBE-100-B FRAME DIM