密閉ケースを窓付きにする
防水ドームカバー・フラット窓



防水ケースに取り付けることで、内部機器の視認やカメラによる撮影を可能にするドームカバー・フラット窓です。
産業用カメラやセンサー、光学機器などの組込みに対応し、屋外監視、産業設備、研究開発など幅広い用途で活用できます。

製品ページ ▶

製品の特徴

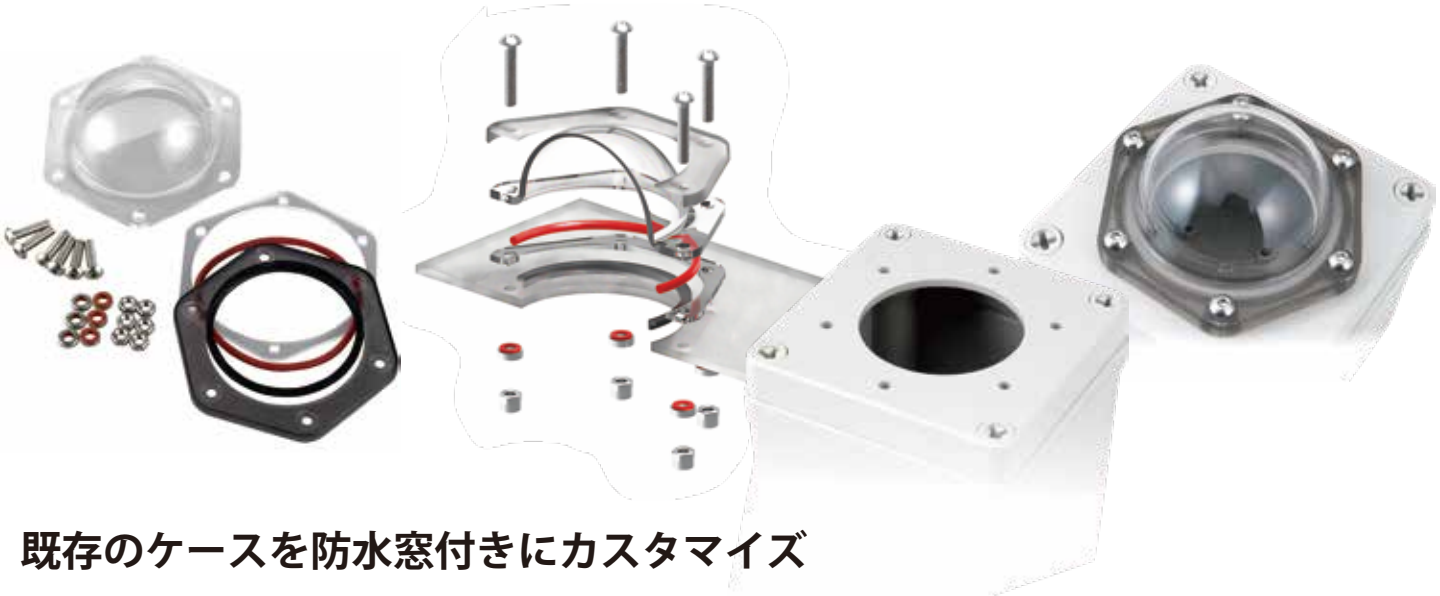

既存のケースを防水窓付きにカスタマイズ

防水ドームカバーは、防水ケース、プルボックスなどに加工して取り付ける、DIY 向けの防水窓パーツです。
カメラや計器などをケース内に保護しながら、ケースを開けずに撮影や内部の状態確認が可能。
既存のケースを活用し、用途に合わせた防水仕様のカメラハウジングや機器収納ケースを製作できます。

LINE UP



サイズ	形状	高さ	カラー	品番
Φ60mm	フラット	0mm	クリア	ODC60-H0
Φ60mm	ドーム	35mm	クリア	ODC60-H35
Φ60mm	ドーム	35mm	スモーク	ODC60-SMK-H35
Φ60mm	ドーム	52mm	クリア	ODC60-H52
Φ60mm	ドーム	52mm	スモーク	ODC60-SMK-H52
Φ45mm	フラット	0mm	クリア	ODC45-H0
Φ45mm	ドーム	27mm	クリア	ODC45-H27
Φ45mm	ドーム	27mm	スモーク	ODC45-SMK-H27

法人向けカスタマイズ・数量見積もりに対応。

試作・評価から量産・最終供給まで。
用途、仕様、数量に合わせて適切なシステムを提案致します。

製品詳細

Entaniya
株式会社インタニヤ
products@entaniya.co.jp

外径Φ45mmドーム用のパネル穴
Panel Holes for Dome D45

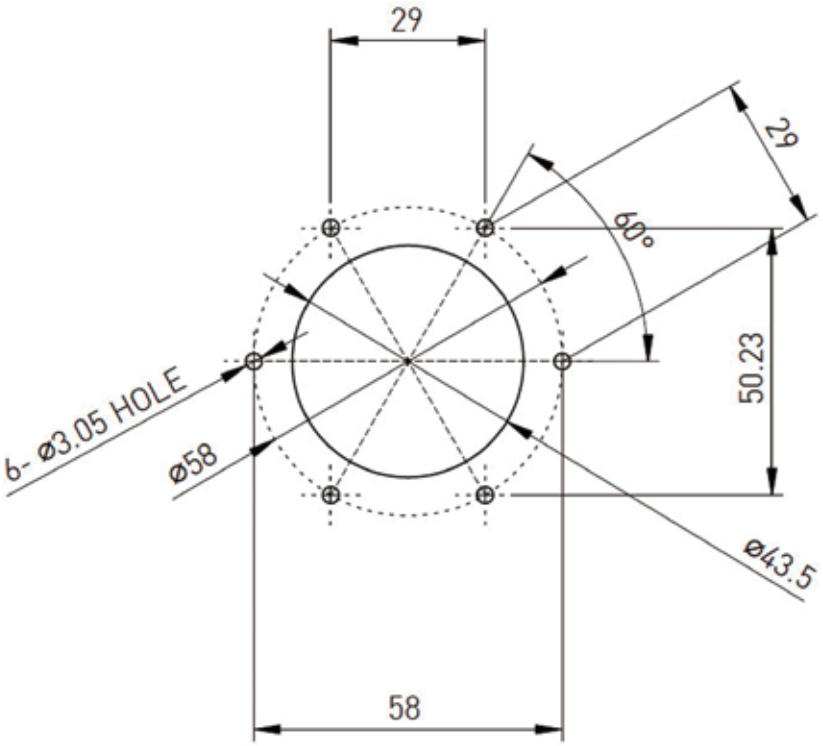

外径Φ60mmドーム用のパネル穴
Panel Holes for Dome D60

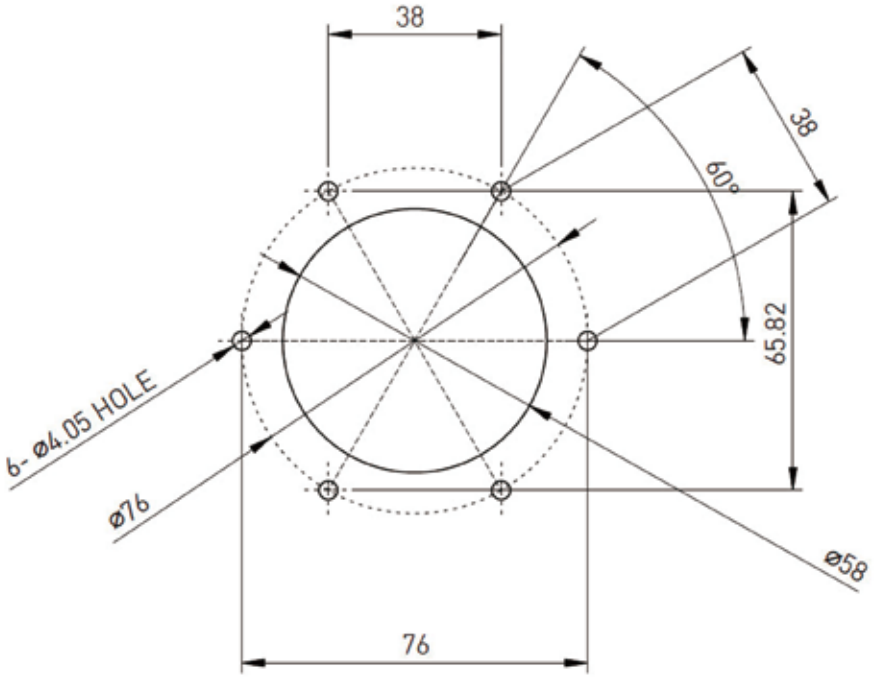

法人向けカスタマイズ・数量見積もりに対応。
試作・評価から量産・最終供給まで。
用途、仕様、数量に合わせて適切なシステムを提案致します。

製品詳細

Entaniya
株式会社インタニヤ
products@entaniya.co.jp

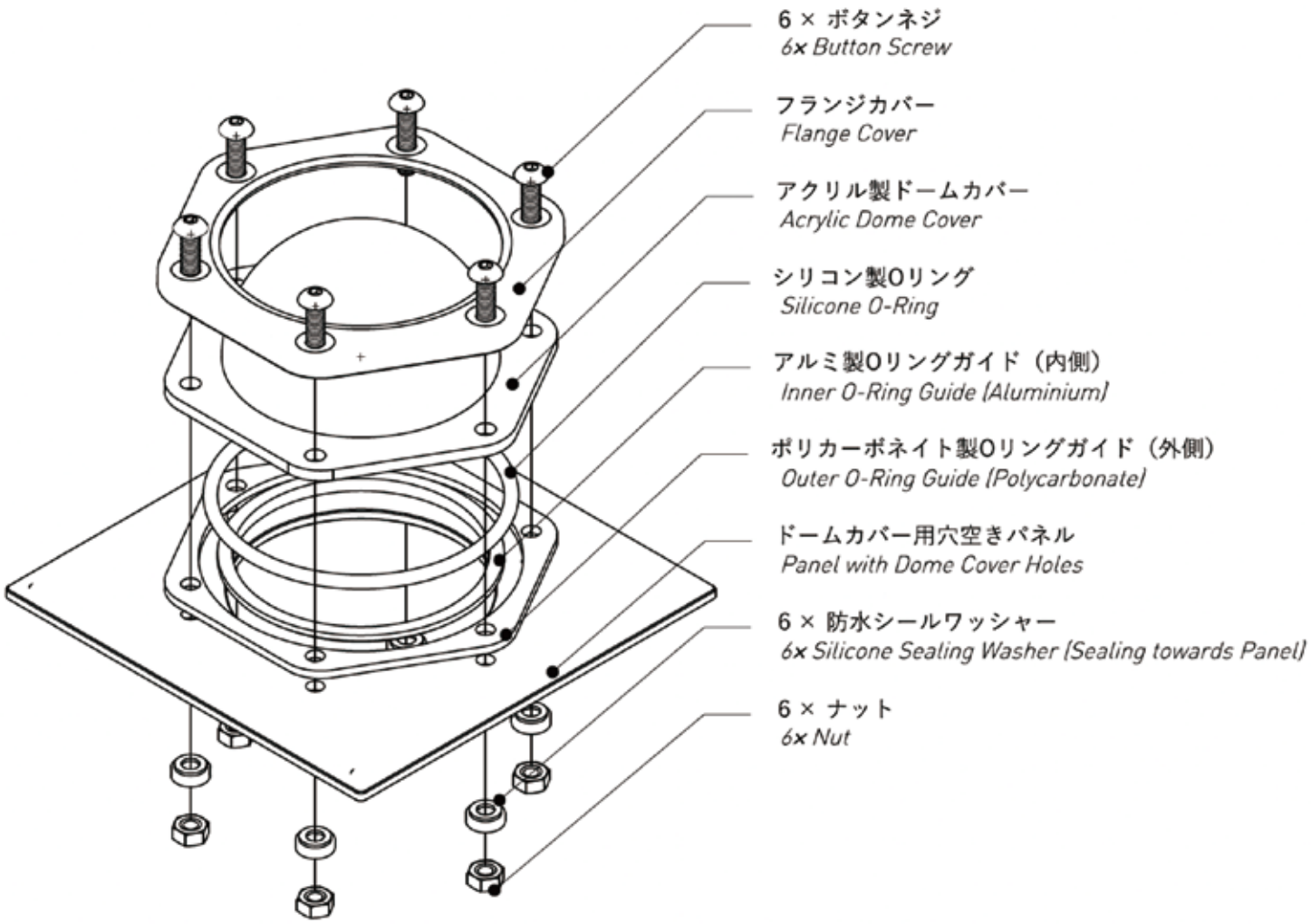

法人向けカスタマイズ・数量見積もりに対応。

試作・評価から量産・最終供給まで。
用途、仕様、数量に合わせて適切なシステムを提案致します。

製品詳細

Entaniya
株式会社インタニヤ
products@entaniya.co.jp